# 令和７年度奈良県高等学校ソフトテニス学年別大会

令和7年8月7日

男子１年生の部
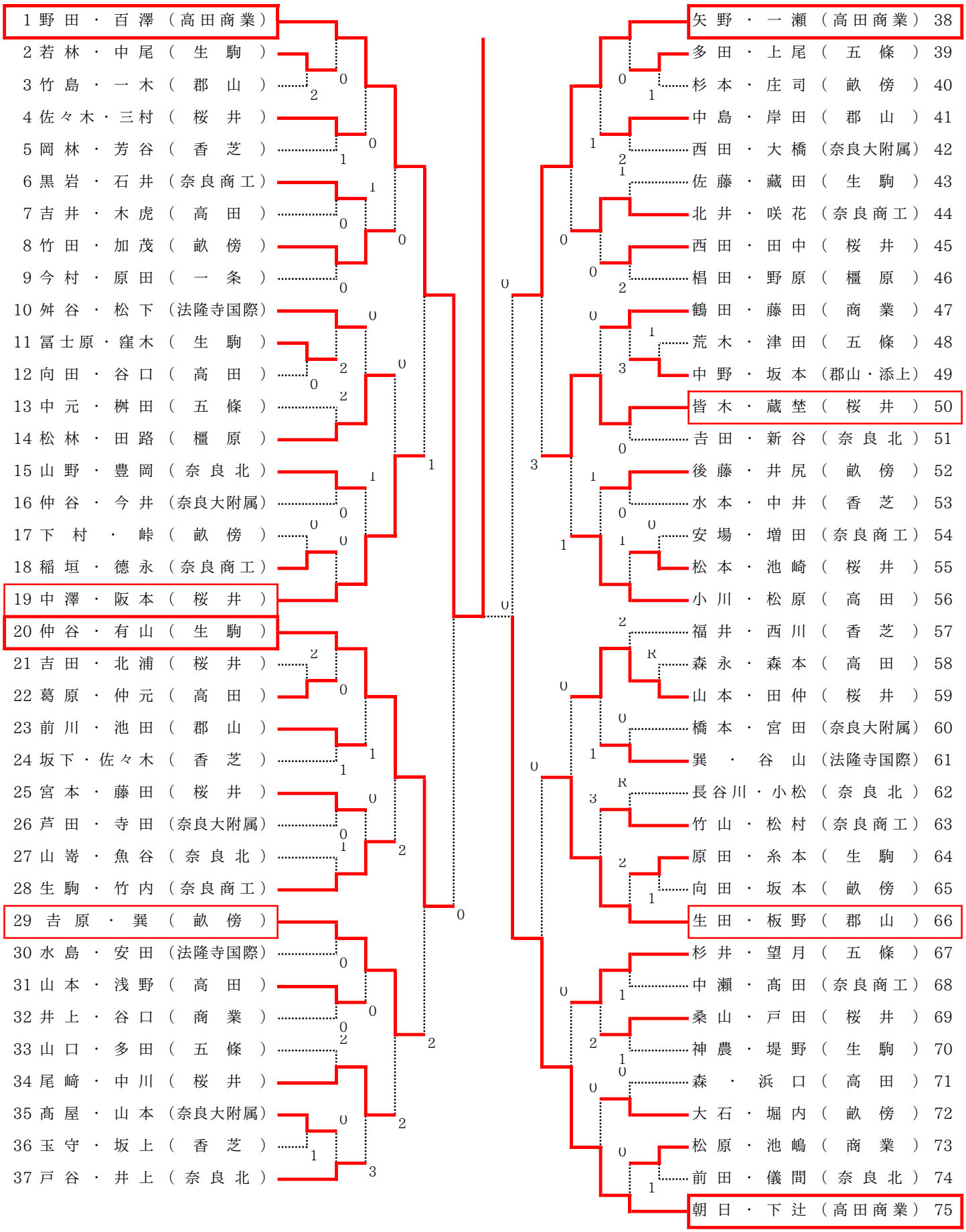
於：奈良県立橿原公苑明日香庭球場